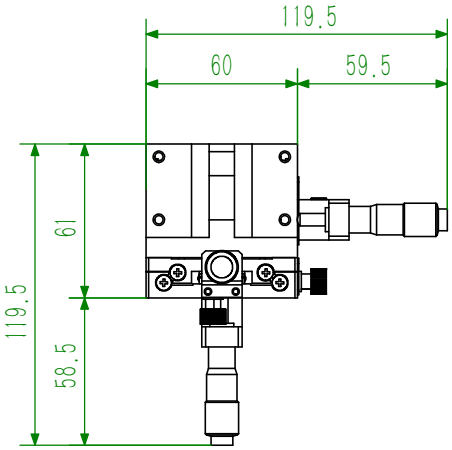


Email:sales01@dck-gd.com

| | |
|---|---|
| Model 型号 | JXYZ-60C--16H |
| Surface Size 台面尺寸 | 60X60MM |
| Position of Micrometer Head 千分尺位置 | Center |
| Travel Range 行程 | ±6.5MM |
| Micrometer Reading of Micrometer 刻度 | 10μm |
| Guide Type 导向类型 | Linear Ball guide |
| Load Capacity 负载 | 6KGF |
| Parallelism 平行度 | 80μm |
| Driving Parallelism 移动平行度 | 30μm |
| Weight 重量 | 1.42kg |
| Finish Treatment 表面处理 | 镀镍 |
| Material 材质 | Gcr15 |

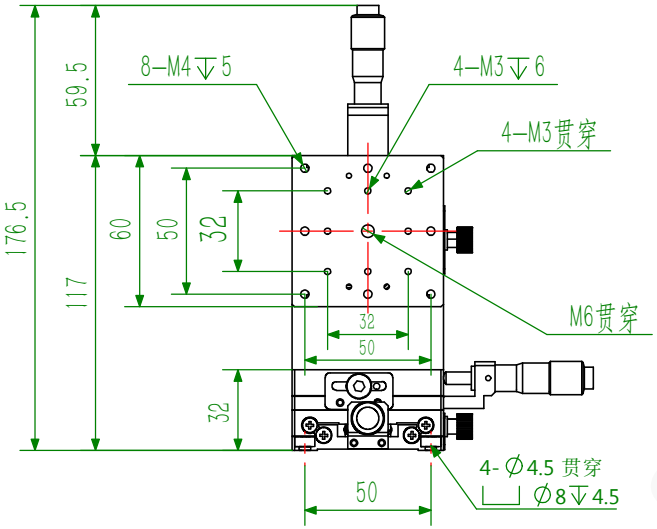


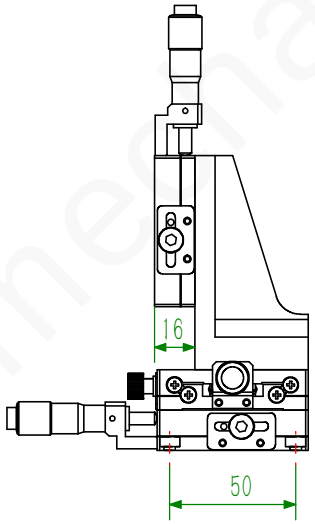


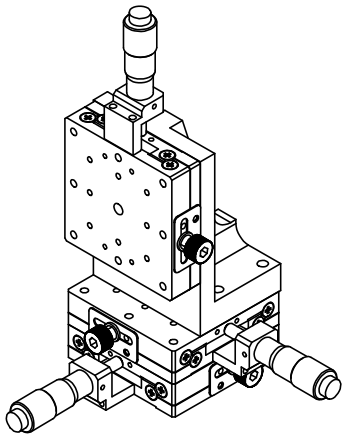

| 一般公差 | | 精加工: | 审核 | | 日期 | | 备注事项 | | 种类 | |
|---|---|---|---|---|---|---|---|---|---|---|
| 尺寸范围 | 容许值 | 细加工: | 绘图 | 张强 | 日期 | 2023-03-15 | 表面处理 | | 料号 | |
| 0.5～4 | ±0.05 | 粗加工: | 设计 | | 日期 | | 材质 | 数量 1 | 图名 | |
| 4～16 | ±0.07 | | | | | | 热处理 | | 图号 | |
| 16～68 | ±0.1 | | | | | | 单位 | mm 图纸尺寸 A4 | 投影 | 版次 无 |
| 68～250 | ±0.2 | | | | | | 比例 | 1:5 重量 g | | |
| 250～1000 | ±0.3 | | | | | | | | | |
| 1000～1500 | ±0.5 | | | | | | | | | |

Http://www.dgchengkun.com
东莞市诚鲲五金电子科技有限公司
TEL:0769-87000969 FAX:0769-87000929

C&K mechatronix