Tel:+86 18027582086
Email:sales01@dck-gd.com

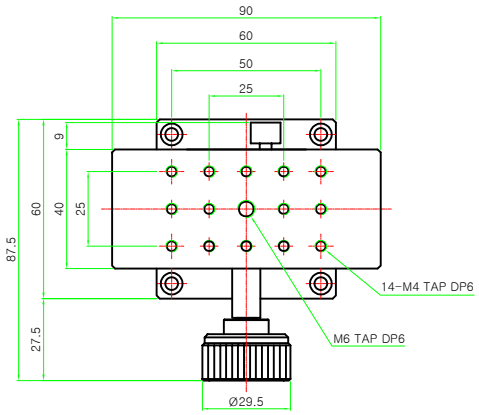

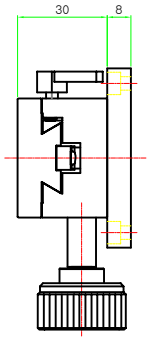

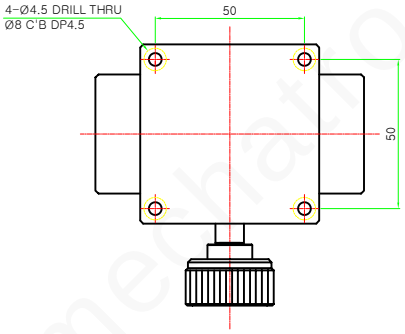

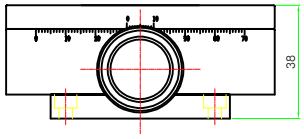

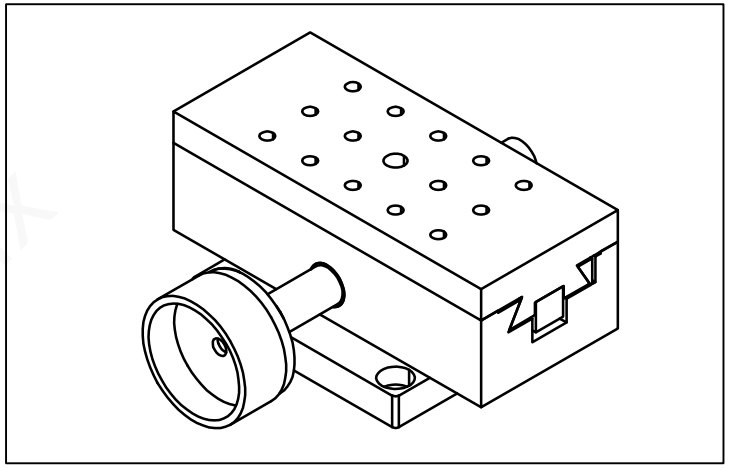

Model	JD1—49P
Surface Size	40x90mm
Travel Range	±30mm
Travel Guide	Dovetail,Rack&Pinion
Readable Resolution	0.1mm/Vernier
Parallelism	50um
Driving Parallelism	30um
Load Capccity	4kgf
Base Plate	0
Weight	0.36Kg
Material	Aluminum
Finish Treatment	Black Anodizing

一 般 公 差		精加工	审 核		日 期		备注事项		种 类	
尺寸范围	公差范围	细加工	设 计	覃东海	日 期	2024-08-20	表面处理		料 号	
0.5-4	±0.05	粗加工	检 测		日 期		材 质	铝 6061 数 量	名 称	
4-16	±0.07		Http://www.dgchengkun.com				表 面 积	无	图 号	JD1-49P
16-68	±0.1		东莞市诚鲲五金电子科技有限公司				单 位	mm 图纸尺寸 A4	投 影	版 本
68-250	±0.2		TEL:0769-87000969 FAX:0769-87000929				比 例	1 : 2 重量(Kg) 无		
250-1000	±0.3									
1000-1500	±0.5									

C&K mechatronix