Tel:+86 18027582086
Email:sales01@dck-gd.com

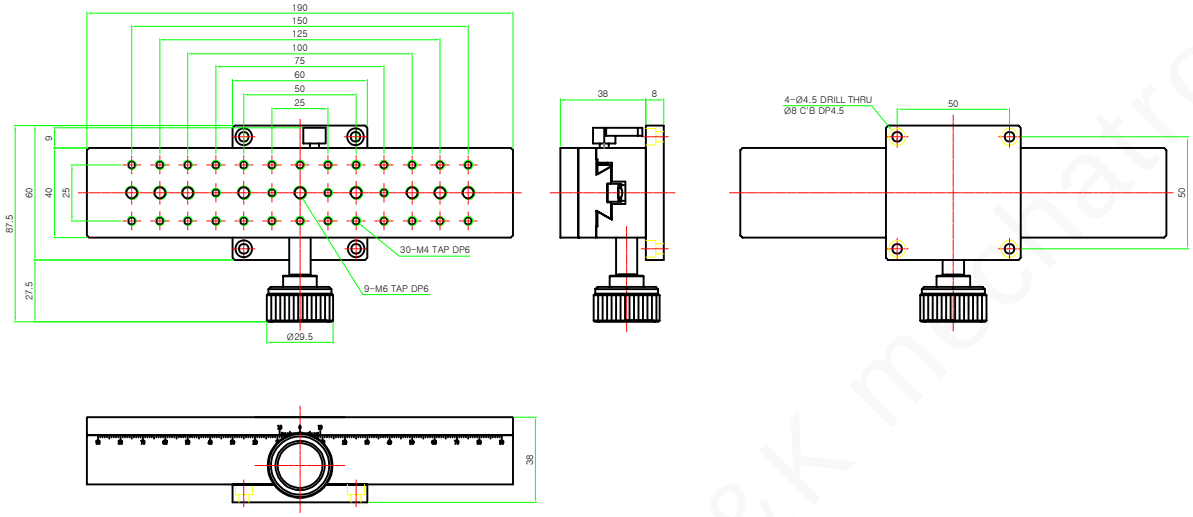

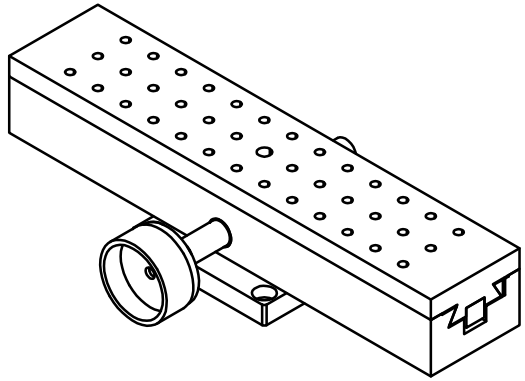

Model	JD1—419P
Surface Size	40x190mm
Travel Range	±80mm
Travel Guide	Dovetail,Rack&Pinion
Readable Resolution	0.1mm/Vernier
Parallelism	100um
Driving Parallelism	30um
Load Capccity	5kgf
Base Plate	0
Weight	1Kg
Material	Aluminum
Finish Treatment	Black Anodizing

一 般 公 差		精加工:	审 核		日 期		备注事项			种 类	
尺寸范围	公差范围	细加工:	设 计	覃东海	日 期	2024-08-20	表面处理			料 号	
0.5-4	±0.05	粗加工:	检 测		日 期		材 质	铝 6061	数 量	名 称	
4-16	±0.07						表 面 积	无		图 号	JD1-419P
16-68	±0.1										
68-250	±0.2						单 位	mm	图纸尺寸	A4	投 影
250-1000	±0.3						比 例	1 : 2	重量(Kg)	无	版 本
1000-1500	±0.5										

Http://www.dgchengkun.com
东莞市诚鲲五金电子科技有限公司
TEL:0769-87000969 FAX:0769-87000929

C&K mechatronix